РВСН
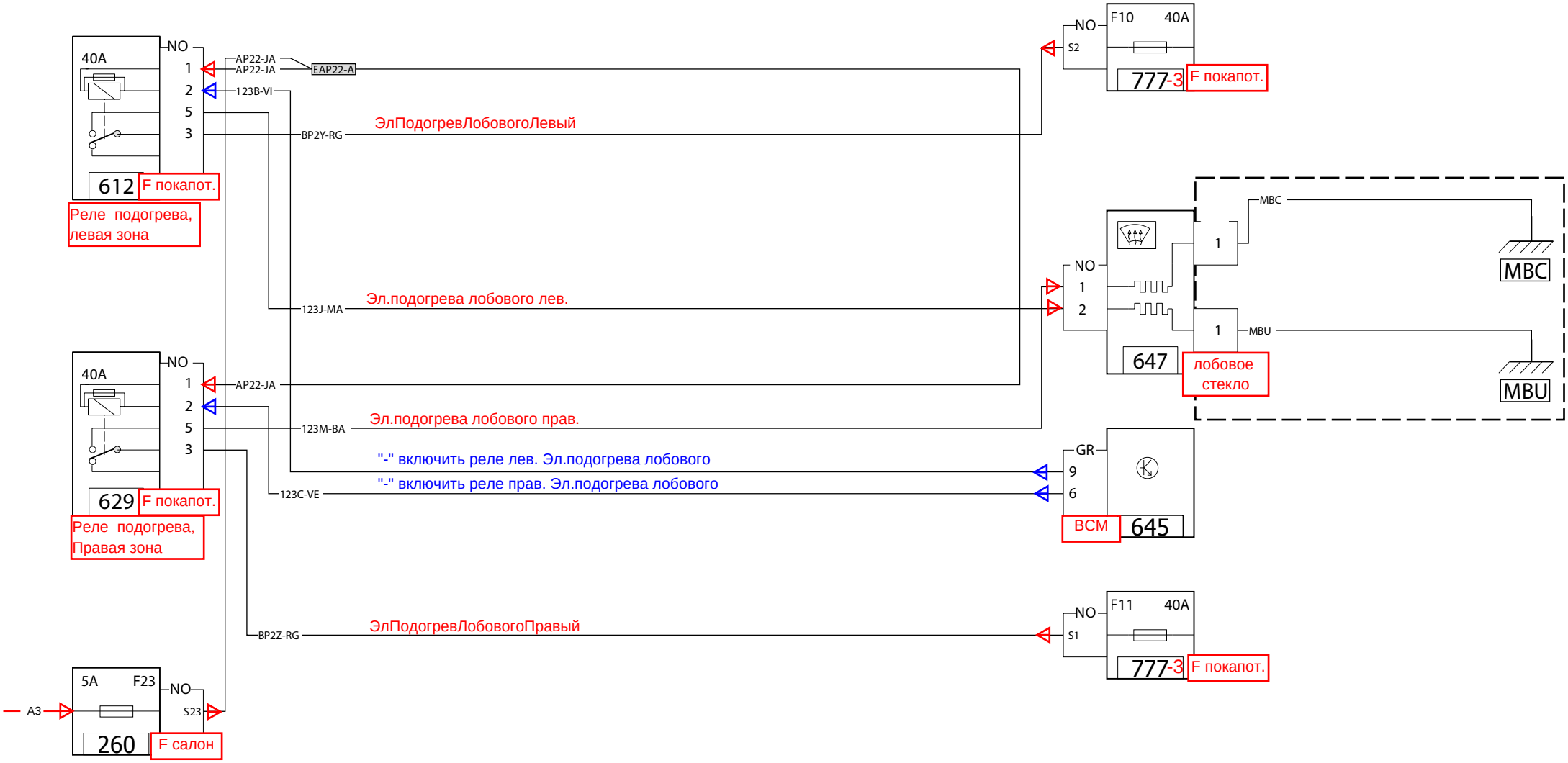
Подогрев лобового стекла