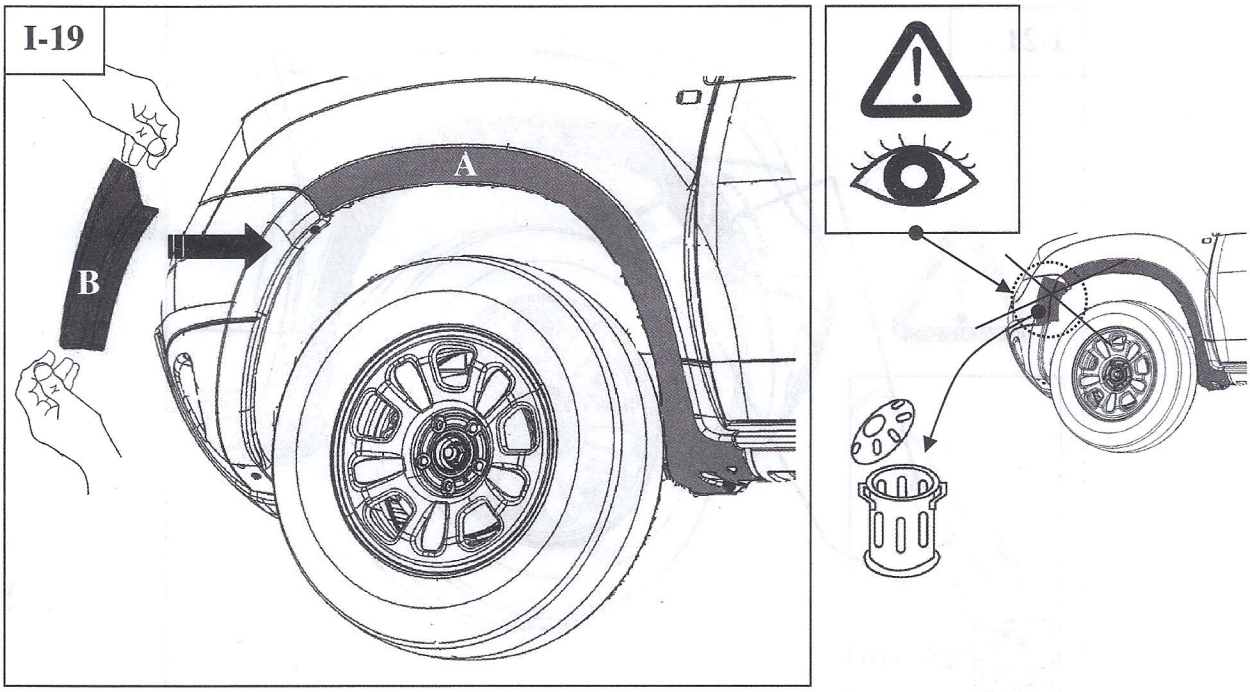
I-19
A
B

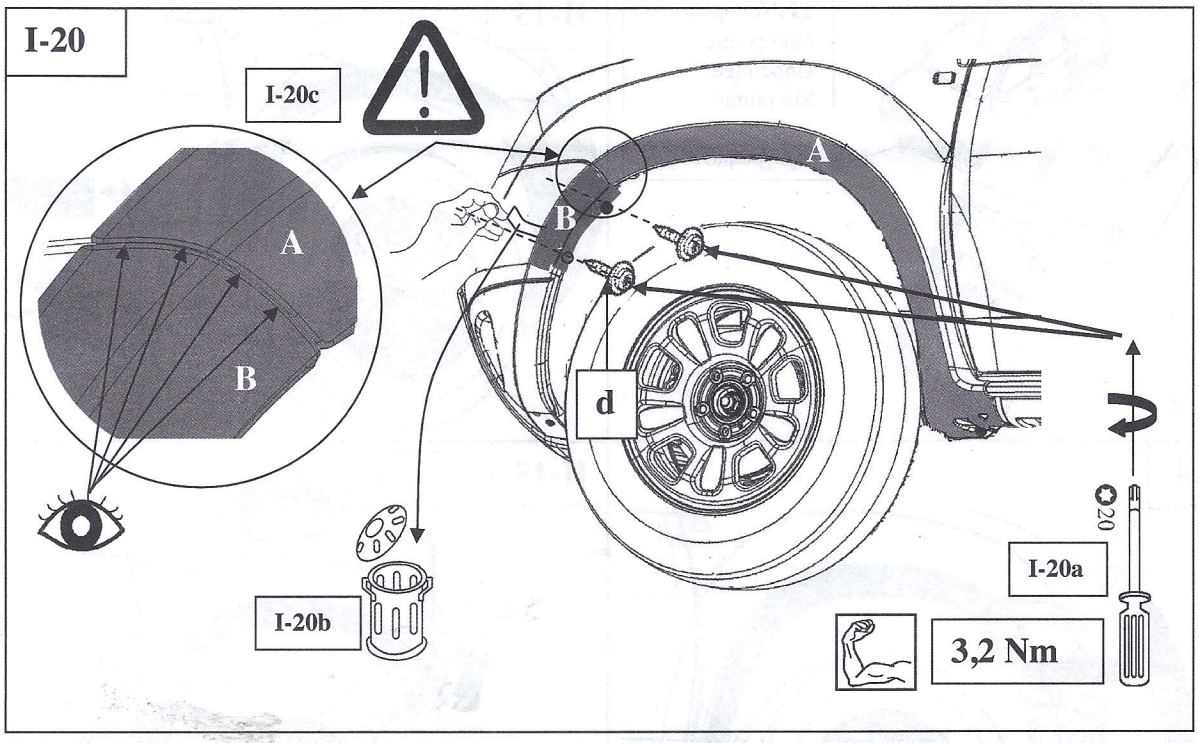
I-20
I-20c
A
B
A
B
d
I-20b
I-20a
20
3,2 Nm