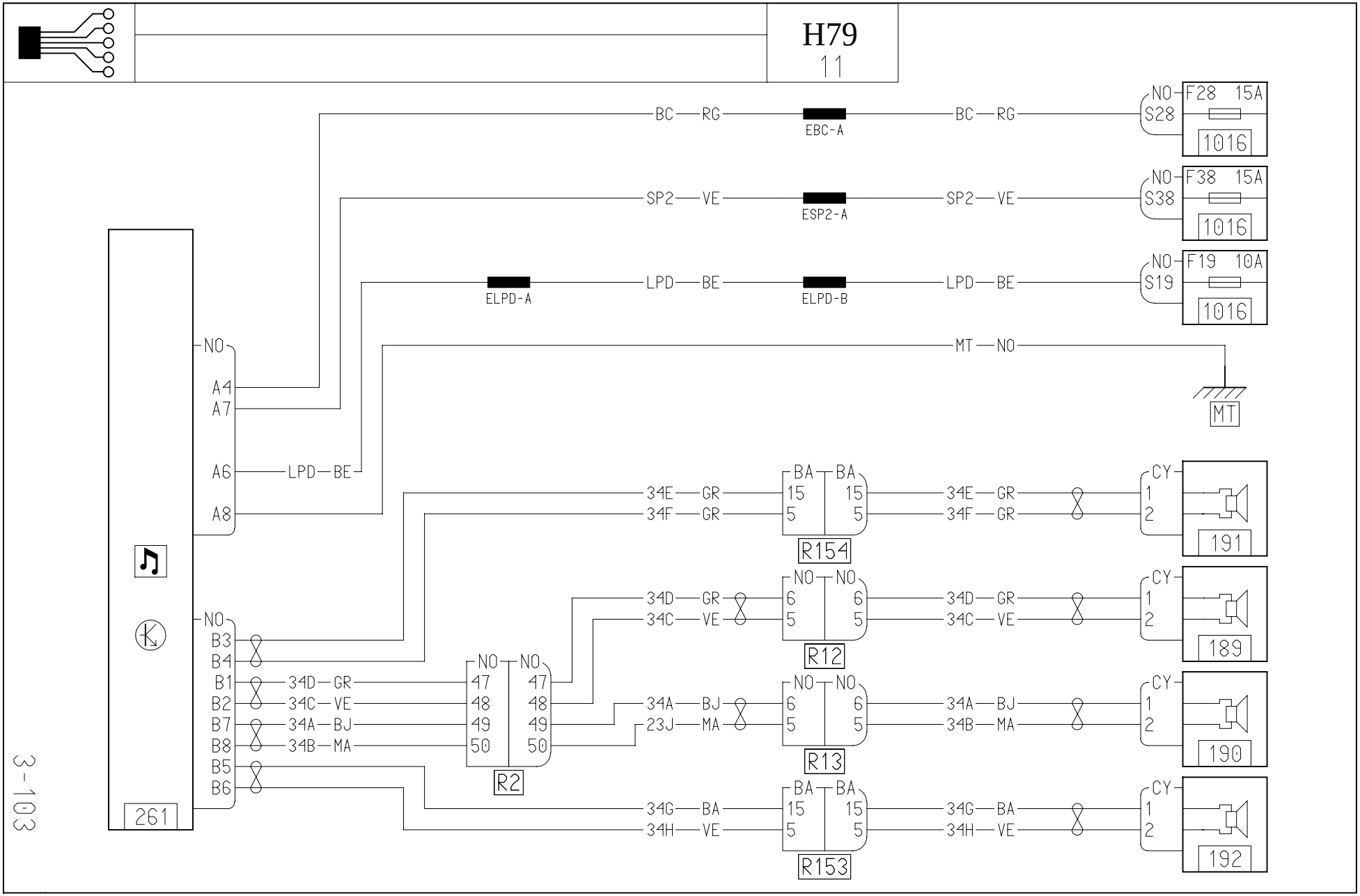
H79
11
BC — RG
EBC-A
BC — RG
NO
S28
F28 15A
1016
SP2 — VE
ESP2-A
SP2 — VE
NO
S38
F38 15A
1016
ELPD-A
LPD — BE
ELPD-B
LPD — BE
NO
S19
F19 10A
1016
MT — NO
MT
NO
A4
A7
A6
A8
LPD — BE
261
NO
B3
B4
B1
B2
B7
B8
B5
B6
34D — GR
34C — VE
34A — BJ
34B — MA
NO NO
47 47
48 48
49 49
50 50
R2
34E — GR
34F — GR
BA BA
15 15
5 5
R154
34E — GR
34F — GR
CY
1
2
191
34D — GR
34C — VE
NO NO
6 6
5 5
R12
34D — GR
34C — VE
CY
1
2
189
34A — BJ
23J — MA
NO NO
6 6
5 5
R13
34A — BJ
34B — MA
CY
1
2
190
34G — BA
34H — VE
BA BA
15 15
5 5
R153
34G — BA
34H — VE
CY
1
2
192