BA Белый	**BJ** Бежевый	**GR** Серый	**MA** Коричневый	**OR** Оранжевый	**SA** Розовый	**VI** Фиолетовый
BE Голубой	**CY** Прозрачный	**JA** Желтый	**NO** Черный	**RG** Красный	**VE** Зеленый	

Система полного привода

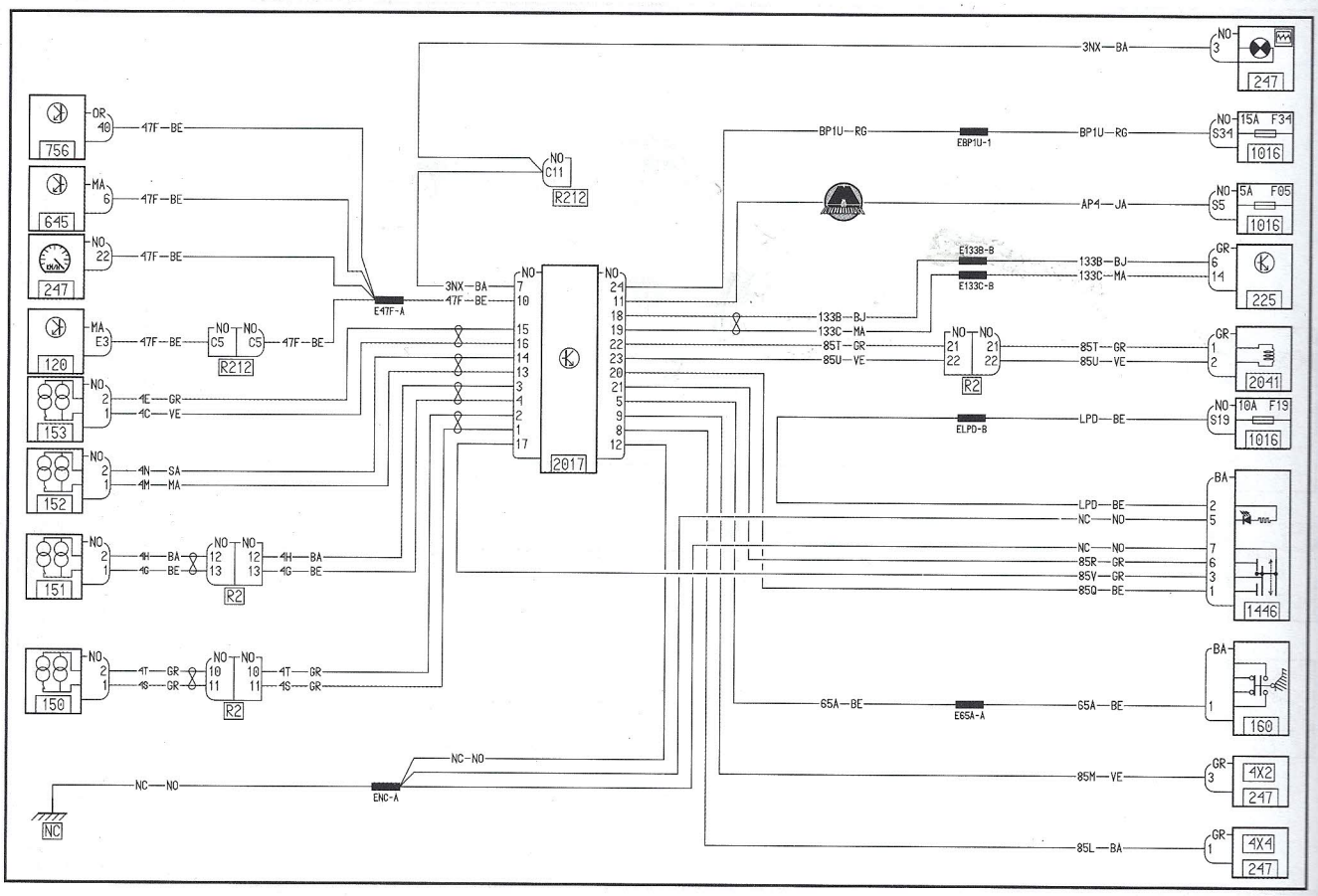
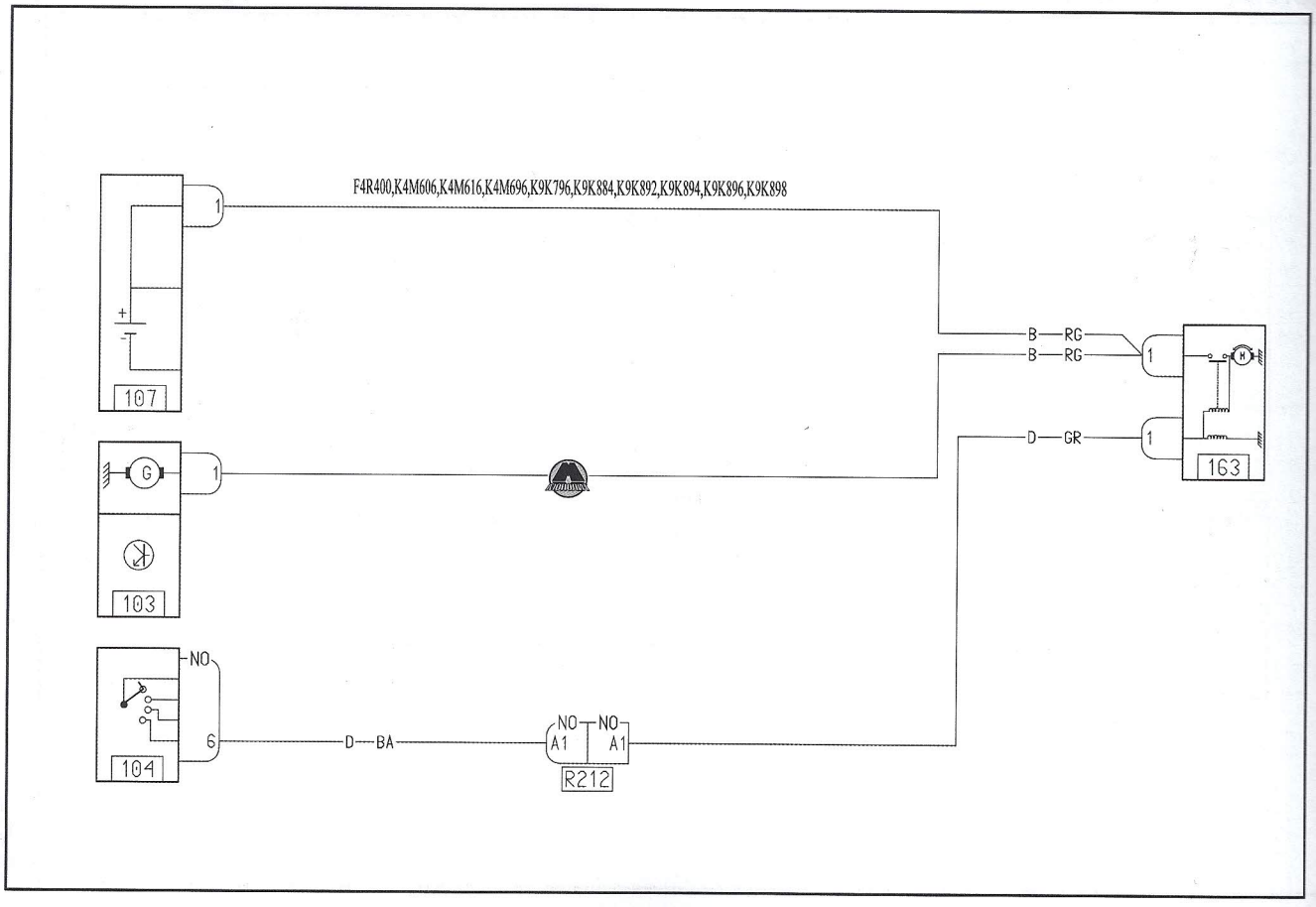
Система пуска (1)