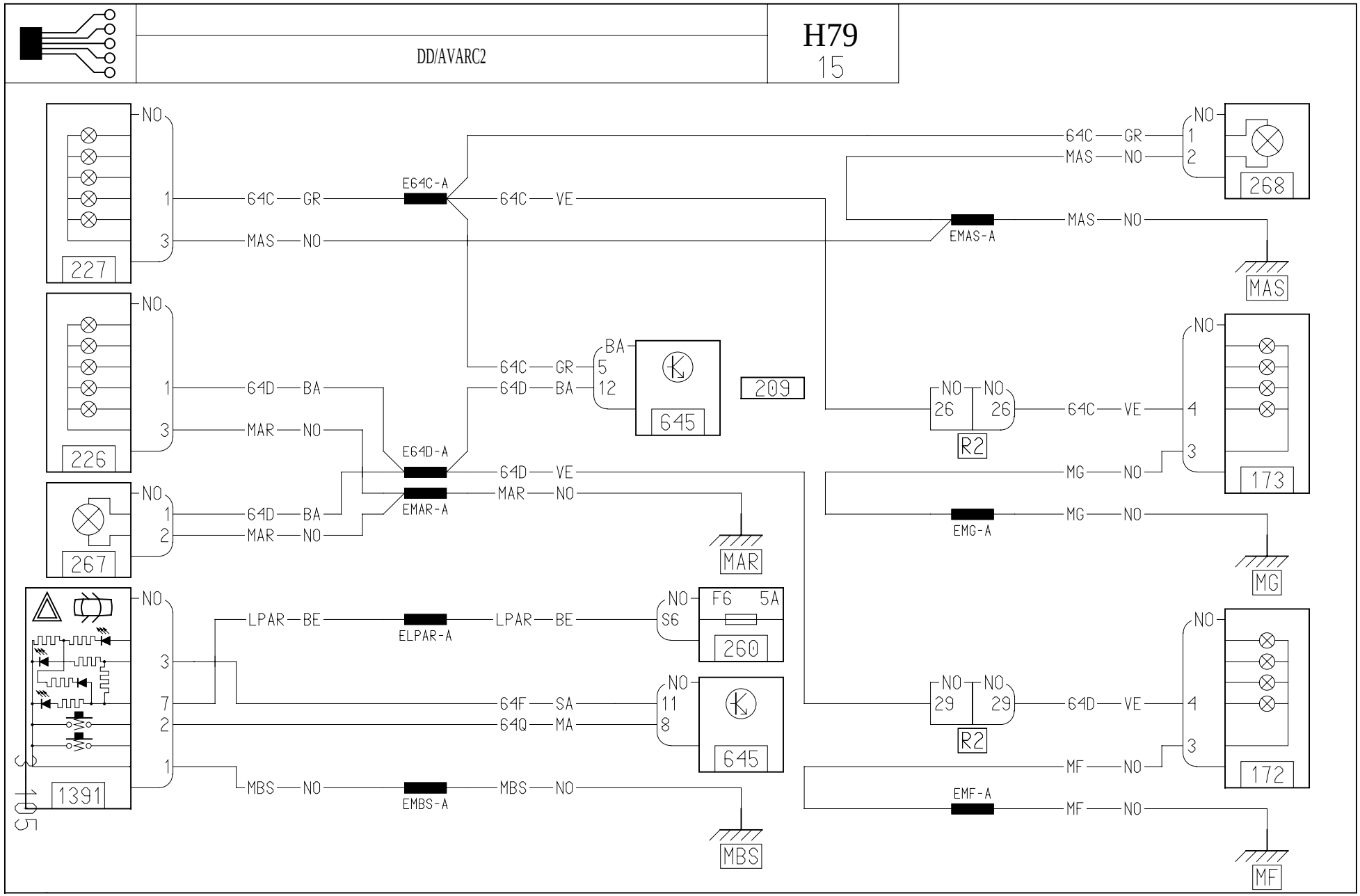
DD/AVARC2
H79
15
227
226
267
1391
268
173
172
645
260
R2
209
MAS
MAR
MG
MF
E64C-A
E64D-A
EMAS-A
EMAR-A
EMG-A
EMF-A
ELPAR-A
EMBS-A
64C GR
MAS NO
64C VE
64D BA
MAR NO
64D VE
LPAR BE
64F SA
64Q MA
MBS NO
MG NO
MF NO
F6 5A
S6
NO
1
2
3
4
7
8
11
12
5
26
29